Houten loopfiets

NL - Waarschuwingen

Bewaar deze informatie om later te kunnen raadplegen!
Dit artikel is speelgoed, niet gebruiken in het verkeer, alleen gebruiken onder ouderlijk toezicht. Dit speelgoed heeft geen rem, beschermende uitrusting moet worden gedragen. Het artikel is uitsluitend bedoeld voor kinderen die goed zelfstandig kunnen lopen. Niet te gebruiken door kindjes zwaarder dan 25KG. Montage dient uitgevoerd te worden door een volwassene. Houd kleine onderdelen buiten bereik van kinderen. Controleer de loopfiets regelmatig op beschadigingen en op de constructie en stop met het gebruik zodra deze geconstateerd worden. Maak geen touwtjes vast aan dit speelgoed of aan ander speelgoed in verband met verstikkingsgevaar.

MONTAGE

- Volg de montage-instructies zoals afgebeeld. Zorg ervoor dat u de schroeven niet te vast aandraait.
- De achterwielconstructie bestaat uit een bronzen bout en moer, 2 x roestvrijstalen afstandshouders en 2 x witte nylon ringen. De fiets wordt geleverd met de bout en de afstandhouders al gemonteerd. Op de afbeelding is te zien in welke volgorde deze geplaatst moeten worden zodra je het wiel bevestigt.
- De Houten Loopfiets wordt geleverd met het zadel in de laagste van de 3 mogelijke posities. De zitpositie moet worden aangepast aan de lengte van uw kind.
- Houd de Houten loopfiets uit de regen.
- Maak de Houten loopfiets schoon met een vochtige doek, gebruik geen chemische schoonmaakmiddelen.

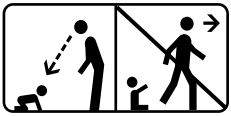

WAARSCHUWING: Laat uw kind nooit zonder toezicht achter!

batch xxxx

Prénatal

Wooden balance bike

GB - Warnings

Save this information for later reference!

This item is a toy, do not use in traffic, use only under parental supervision. This toy has no brake, protective equipment must be worn. The article is exclusively intended for children who can walk independently. Not to be used by children heavier than 25 kg. Assembly must be carried out by an adult. Keep small parts out of reach of children. Check the balance bike regularly for damage and the construction and discontinue to use this product as soon as these are noticed. Do not attach strings to this toy or other toys due to the risk of choking.

ASSEMBLY

- Please follow the assembly instructions as shown. Ensure you do not over-tighten any screws.
- The rear wheel bolt assembly consists of a bronze bolt and nut, 2 x stainless steel spacers and 2 x white nylon washers. The balance bike will come with the bolt in place and the spacers and washers in place. The image shows the order in which these should be placed when you attach the wheel.
- The Wooden balance bike comes with the seat set in the lowest of 3 possible positions. The seat position should be adjusted according to your child's height.
- Please keep the Wooden balance bike out of the rain.
- Clean your Wooden balance bike with a damp cloth, do not use any chemical cleaners.

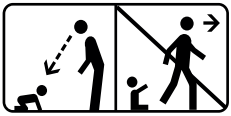

WARNING: Never leave your child unattended!

Laufrad aus Holz

DE - Warnungen

Bewahren Sie diese Informationen zum späteren Nachschlagen auf!
Bei diesem Artikel handelt es sich um ein Spielzeug, nicht im Straßenverkehr verwenden. Nutzung nur unter Aufsicht der Eltern. Dieses Spielzeug hat keine Bremse, es muss Schutzausrüstung getragen werden. Der Artikel ist ausschließlich für Kinder gedacht, die selbstständig laufen können. Nicht für Kinder mit einem Gewicht über 25 kg geeignet. Die Montage muss von einem Erwachsenen durchgeführt werden. Bewahren Sie Kleinteile außerhalb der Reichweite von Kindern auf. Überprüfen Sie das Laufrad regelmäßig auf Beschädigungen und die Konstruktion und beenden Sie die Anwendung, sobald Sie sie bemerken. Befestigen Sie wegen der Erstickungsgefahr keine Schnüre an Spielzeug oder anderem Spielzeug.

MONTAGE

- Bitte befolgen Sie die Montageanleitung wie abgebildet. Stellen Sie sicher, dass Sie keine Schrauben zu fest anziehen.
- Die Hinterradschraubenbaugruppe besteht aus einer bronzenen Schraube und Mutter, 2 x Edelstahl-Distanzstücken und 2 x weißen Nylon-Unterlegscheiben. Ihr Fahrrad wird mit angebrachter Schraube sowie angebrachten Distanzstücken und Unterlegscheiben geliefert. Das Bild zeigt die Reihenfolge, in der diese beim Anbringen des Rads platziert werden sollten.
- Das Holzlaufrad wird mit der Sitzeinstellung in der niedrigsten von drei möglichen Positionen geliefert. Die Sitzposition sollte an die Körpergröße Ihres Kindes angepasst werden.
- Bitte bewahren Sie das Holzlaufrad vor Regen auf.
- Reinigen Sie Ihr Holzlaufrad mit einem feuchten Tuch, verwenden Sie keine chemischen Reinigungsmittel.

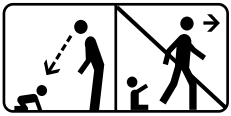

WARNUNG: Lassen Sie Ihr Kind niemals unbeaufsichtigt!

Vélo d'équilibre en bois

FR - Avertissements

Conservez ces informations pour référence ultérieure !

Cet article est un jouet, ne pas utiliser sur la route, utiliser uniquement sous la surveillance parentale. Ce jouet n'a pas de frein, un équipement de protection doit être porté. L'article est exclusivement destiné aux enfants capables de marcher de manière autonome. Ne doit pas être pas utilisé par des enfants pesant plus de 25 kg. Le montage doit être effectué par un adulte. Gardez les petites pièces hors de portée des enfants. Vérifiez régulièrement la draisienne pour déceler tout dommage ou toute construction et arrêtez de l'utiliser dès que cela est constaté. N'attachez pas de ficelles à ce jouet ou à d'autres jouets en raison du risque d'étouffement.

ASSEMBLÉE

- Veuillez suivre les instructions de montage comme indiqué. Assurez-vous de ne pas trop serrer les vis.
- L'ensemble boulon de roue arrière se compose d'un boulon et d'un écrou en bronze, de 2 entretoises en acier inoxydable et de 2 rondelles en nylon blanc. Votre vélo sera livré avec le boulon en place ainsi que les entretoises et rondelles en place. L'image montre l'ordre dans lequel ceux-ci doivent être placés lorsque vous fixez la roue.
- La draisienne en bois est livrée avec le siège réglé dans la position la plus basse des 3 positions possibles. La position du siège doit être ajustée en fonction de la taille de votre enfant.
- Veuillez garder la draisienne en bois à l'abri de la pluie.
- Nettoyez votre draisienne en bois avec un chiffon humide, n'utilisez pas de nettoyants chimiques.

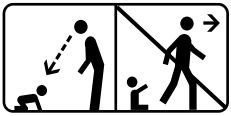

AVERTISSEMENT : Ne laissez jamais votre enfant sans surveillance !

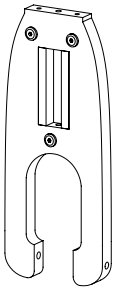

A x1

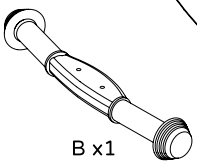

B x1

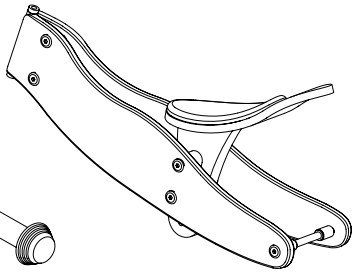

C x1

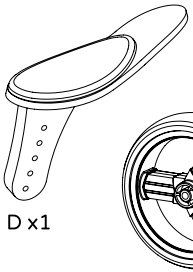

D x1

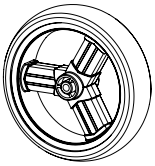

E x3

F x2

J x2

Mx2

N x2

R x2

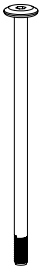

S x1

U x1

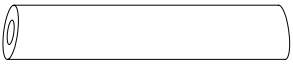

G x1

L x2

P x4

Q x2

T x2

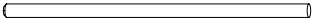

H x1

K x1

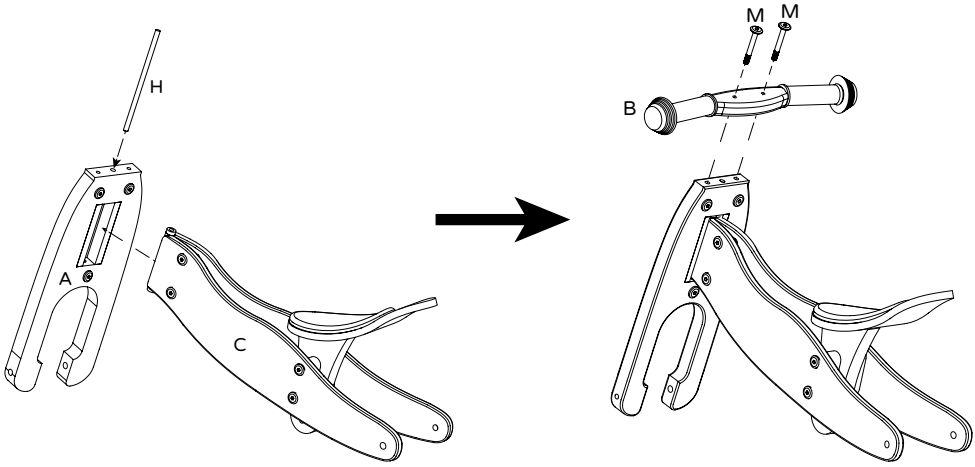

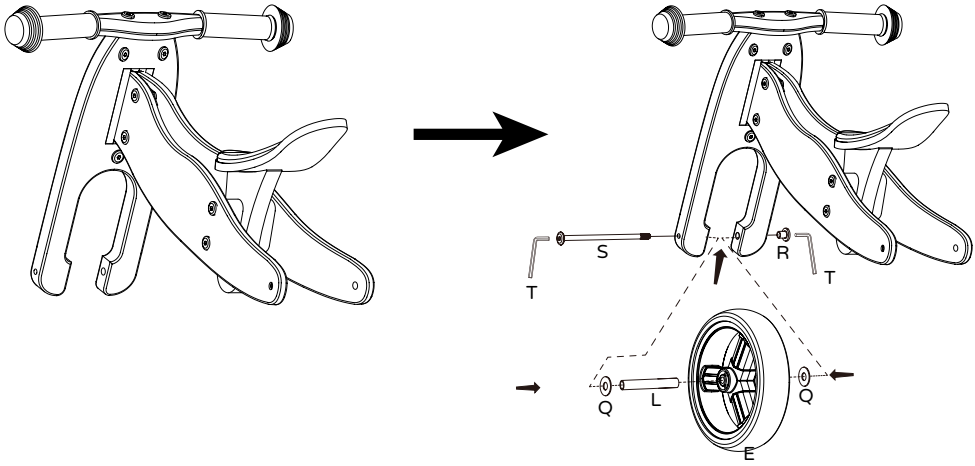

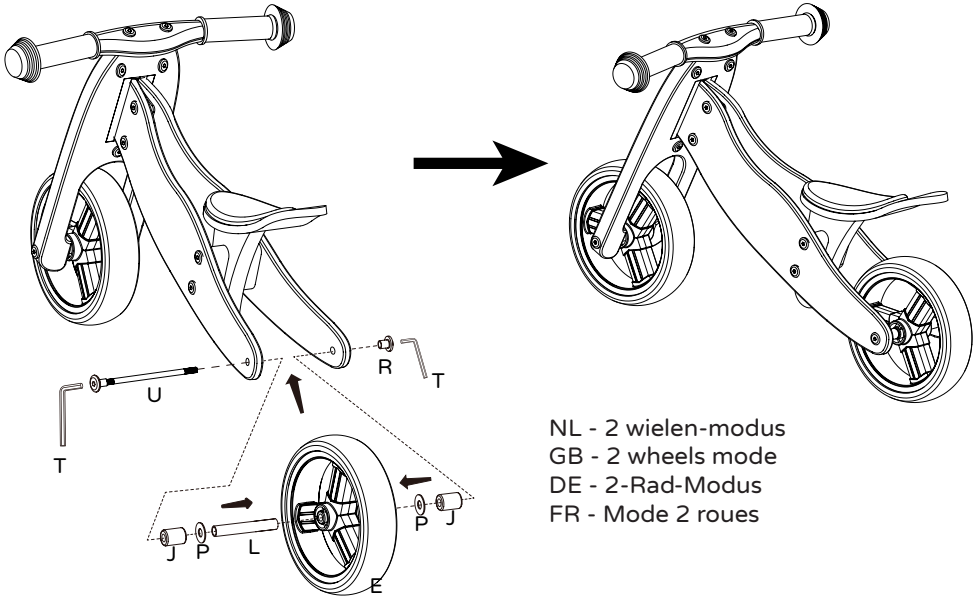

NL - 2 wielen-modus
GB - 2 wheels mode
DE - 2-Rad-Modus
FR - Mode 2 roues

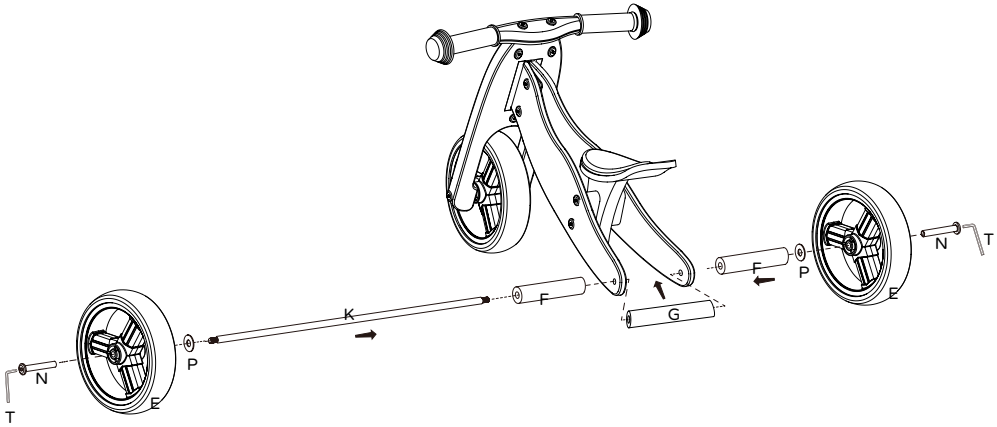

NL - 3 wielen-modus
GB - 3 wheels mode
DE - 3-Rad-Modus
FR - Mode 3 roues

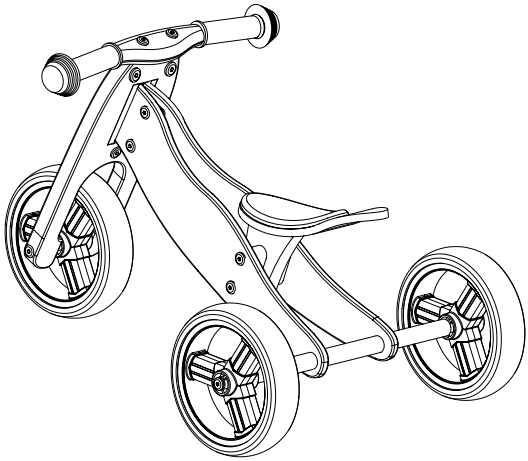

NL - Montage mogelijkheden
GB - Mounting possibilities
DE - Montagemöglichkeiten
FR - Options de montage

A

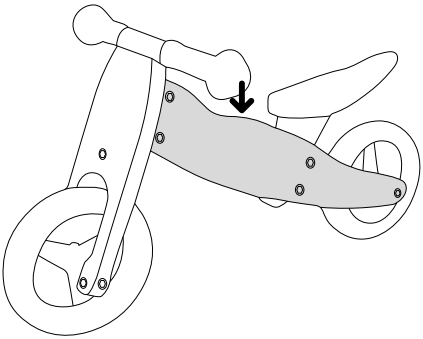

NL - Lage positie
GB - Low position
DE - Niedrige Position
FR - Position basse

B

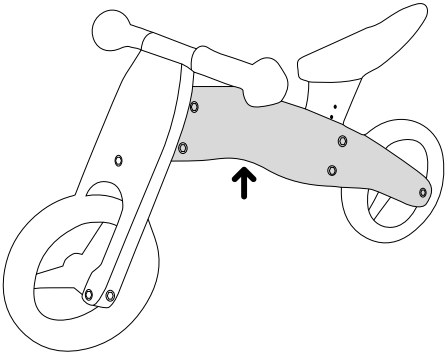

NL - Hoge positie
GB - High position
DE - Hohe Position
FR - Position haute